Serie 8, Tischlüfter, 80 cm, Klarglas
DDW88MM66

A

Guided Air

PerfectAir

Der integrierte Glas Dunstabzug überzeugt durch perfektes Abzugsverhalten direkt hinter dem Kochfeld, unabhängig von der Höhe und der Position des Kochgeschirrs.

- **Nahtloses Design**: perfekte Kombination von Dunstabzug und Kochfeld.
- **Dekorative LED-Beleuchtung der versenkbaren Glasscheibe**: die perfekte zusätzliche, stimmungsvolle Beleuchtung in Ihrer Küche.
- **Guided Air**: Perfekte Lüfterleistung unabhängig von Topfhöhe und Topfposition.
- **Kochfeldbasierte Haubensteuerung**: komfortable Steuerung der Funktionen des integrierten Glasdunstabzugs über das Kochfeld

Sonderzubehör

DSZ1WW1B6 Clean Air Plus Geruchsfilter (Ersatz), DSZ1WW1I6 Clean Air Plus Umluftset, DSZ1WW1J1 Long Life Umluftset, DSZ1WW1M1 Einbausatz Montageset f. abnehmb. Lüfter, DSZ8WW1Y2 Montageset für nahtlosen Einbau, DZZ1WW1X1 Flachkanal Überg.rund 90° NW150 Metall, DZZ1XX1X1 Aluflex-Rohr rund 150, HEZ9VDSB1 90° Flachkanalbogen horizontal, HEZ9VDSB2 90° Flachkanalbogen L vertikal, HEZ9VDSI0 Adapterstück rund-flach, HEZ9VDSI1 90° Adapterstück rund-flach, HEZ9VDSM1 Flachkanalstück gerade 500mm, HEZ9VDSM2 Flachkanalstück gerade 1000mm, HEZ9VDSS1 Verbindungsmanschette (weiblich)

Technische Daten

Bauart: ..... Downdraft/Tischlüfter
Länge Anschlusskabel: ..... 130.0 cm
Min. Nischenmaße für Installation (H x B x T): .. 703mm x 781.0mm x 123mm mm
Nettogewicht: ..... 35.5 kg
Steuerung: ..... elektronisch
Regelung der Leistungsstufen: ..... 3-stufig + 2 Intensiv
Lüfterleistung bei höchster Normalstufe Abluft: ..... 501 m^3/h
Gebläseleistung bei Intensivstufe-Umluftbetrieb: ..... 525 m^3/h
Lüfterleistung bei höchster Normalstufe Umluft: ..... 416 m^3/h
Gebläseleistung bei Intensivstufe-Abluftbetrieb: ..... 775 m^3/h
Max. Luftmenge: ..... 501 m^3/h
Schallleistung: ..... 62 dB(A) re 1 pW
Durchmesser des Abluftstutzens: ..... 150 mm
Material des Fettfilters: ..... Edelstahl waschbar
EAN-Nummer: 4242005223657
Anschlusswert: ..... 300 W
Absicherung: ..... 10 A
Spannung: ..... 220-240 V
Frequenz: ..... 50; 60 Hz
Steckerart: ..... Schuko-/Gardy.m.Erdung
Gerätetyp: ..... einbaufähig
Nachlauffunktion mit automatischer Abschaltung: ..... 10 min

4 242005 223657

Serie 8, Tischlüfter, 80 cm, Klarglas DDW88MM66

Der integrierte Glas Dunstabzug überzeugt durch perfektes Abzugsverhalten direkt hinter dem Kochfeld, unabhängig von der Höhe und der Position des Kochgeschirrs.

Bauform

- 80 cm
- Zur Montage in einem Küchenschrank
- Die perfekte Lösung zum Einbau in eine Kochinsel oder Halbinsellösung.
- Wahlweise Abluft- oder Umluftbetrieb
- Für Umluftbetrieb wird ein Clean Air Plus Umluft Set (Sonderzubehör) benötigt.

Design

- Herausfahrbare Glasscheibe, beleuchtet
- Das Gerät im außergewöhnlichen Glasdesign ist mit rot beleuchteten Kanten ausgestattet. Via HomeConnect App in jede beliebige Farbe einstellbar.
- ComfortProfil, wirkt durch Seamless Installation zusammen mit dem Kochfeld als eine Einheit

Komfort

- Elektronische Steuerung über DirectSelect-Bedienung
- Auf dem linken Bedienteil befinden sich die Sonderfunktionen
- Auf dem rechten Bedienteil befinden sich die Standardfunktionen
- DirectSelect-Bedienung
- 3 Leistungsstufen + 2 Intensivstufen
- Intensivstufe mit automatischer Rückstellung
- Intensivstufen mit automatischer Rückstellung
- Gebläsenachlauf 10 Minuten
- PerfectAir Luftgütesensor
- kochfeldbasierte Haubensteuerung (mit passendem Kochfeld)
- Vollautomatischer Dunstabzug

Ausstattung

- Bei Aktivierung von Guided Air ist die perfekte Wrasenführung, unabhängig von der Topfhöhe und Positionierung auf dem Kochfeld gewährleistet
- Dekorative LED-Beleuchtung: verändert die Farben
- Hochwertige Filterkassetten mit integrierten Metallfettfiltern, geschirrspülergeeignet
- Metallfettfilter, spülmaschinengeeignet
- Sättigungsanzeige für Fett - und Geruchsfilter
- In der Filterreinigungsposition fahren die Filterkassetten automatisch zur einfachen Entnahme nach oben
- Die Glasscheibe kann zum Reinigen sehr leicht nach oben entnommen werden.

HomeConnect-fähig über WLAN

- Fernsteuerung und –kontrolle für die Vernetzung von Hausgeräten und eine Bedienung per Smartphone oder Tablet (nur in Ländern, in denen Home Connect Service verfügbar ist)
- Die Home Connect Funktionalität lässt sich durch die Einbindung zahlreicher Anwendungen externer Kooperationspartner (Partnering) beliebig erweitern
- Sprachsteuerung über gängige Sprachassistenten möglich
- Intervall-Funktion: über Home Connect verfügbar
- Silence-Funktion: über Home Connect verfügbar

Betriebsart und Leistung

- Abluftleistung nach EN 61591:
- max. Normalbetrieb501m³/h
- Intensivstufe775 m³/h
- Lüfterleistung nach EN 61591 bei Abluftbetrieb:
- Max. Normalstufe:501m³/h
- Intensivstufe:775 m³/h
- Geräuschwerte nach EN 60704-2-13 bei Abluftbetrieb:
- Max. Normalstufe:62dB(A) re 1 pW
- Intensivstufe:70 dB(A) re 1 pW
- Max. Lüfterleistung 501 m³/h bei Abluftbetrieb nach EN 61591
- Abluftleistung nach EN 61591: max. 775 m³/h
- Geräuschwerte nach EN 60704-2-13 max. Normalstufe Abluftbetrieb: Geräusch, höchste Normal-Stufe: 62 dB dB(A) re 1 pW
- Geräusch min./max. Normalstufe: 39/62 dB
- Bei Einsatz des separat erhältlichen Clean Air Umluftsets (Sonderzubehör) erreicht ihr Gerät im Umluftbetrieb folgende Werte:
- Lüfterleistung: Max. Normalstufe:416m³/h
- Intensivstufe:525m³/h
- Geräuschwerte: Max. Normalstufe:65dB(A) re 1 pW
- Intensivstufe:70 dB(A) re 1 pW
- Eco Silence Drive - der leistungsstarke und energiesparende Motor
- Max. Förderleistung: 775 m3/h

Planungs- und Installationsinformation

- Zum Einbau als Seamless Kombination ist ein Sonderzubehör erforderlich.
- Zum Einbau in einen 90 cm Unterschrank geeignet.
- Ausfahrhöhe 250 mm
- Gerätemaße (HxBxT): 709 x 816 x 140 mm
- Einbaumaße (HxBxT): 703 x 781 x 123 mm
- Abluftstutzen ø 150 mm
- Länge Anschlusskabel: 1.3 m mit Stecker
- Zur flexiblen Installation des Motors ist ein Sonderzubehör erforderlich
- Maße und Einbauhinweise zu diesem Gerät gemäß technischer Zeichnung beachten
- Eine Kombination mit Gasmulden ist nicht möglich.

Umwelt und Sicherheit

- Energieeffizienzklasse: A (auf einer Energieeffizienzklassen-Skala von A+++ bis D)
- Durchschnittlicher Energieverbrauch: 36.9 kWh/Jahr*
- Lüfter-Effizienzklasse: A*
- Beleuchtungs-Effizienzklasse: -*
- Fettfilter-Effizienzklasse: B*
- Gesamtanschlusswert: 300 W

* Gemäß EU-Regulierung Nr. 65/2014

Serie 8, Tischlüfter, 80 cm, Klarglas
DDW88MM66

Maße in mm

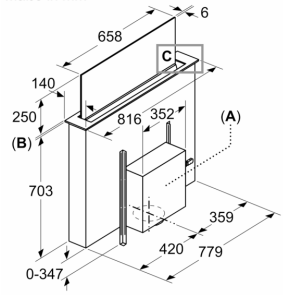

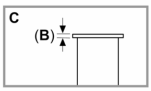

A: Montage Motoreinheit an Front-/Rückseite oder mit max. 3 m Abstand seitlich versetzt (Sonderzubehör erforderlich)

Motoreinheit muss immer zugänglich sein

B: 5,5 mm

Maße in mm
Standard, aufgesetzter Einbau

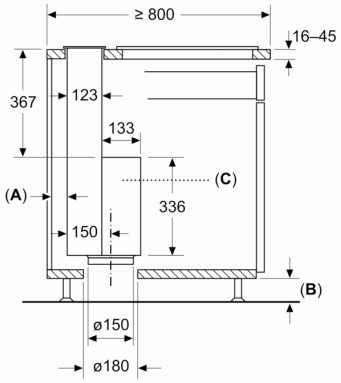

Standard: mit Arbeitsplattensteg zwischen Tischlüfter und Kochfeld

A: ≥ 20 mm zwischen Einsaugbereich Guided Air und Möbelwand
B: ≥ 60 mm für den Umluftbetrieb

≥ 100 mm für den Abluftbetrieb mit Kanal im Sockelbereich

C: Motoreinheit muss immer zugänglich sein

Maße in mm
Nahtloser, aufgesetzter Einbau

(Sonderzubehör erforderlich)

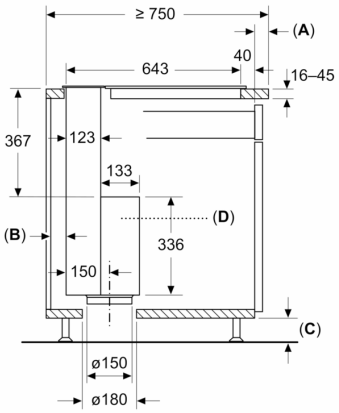

A: Überstand Arbeitsplatte - Korpus

B: ≥ 20 mm zwischen Einsaugbereich Guided Air und Möbelwand
C: ≥ 60 mm für den Umluftbetrieb

≥ 100 mm für den Abluftbetrieb mit Kanal im Sockelbereich
D: Motoreinheit muss immer zugänglich sein

Maße in mm
Kombination mit Elektrokochfeld
Nahtloser, aufgesetzter Einbau

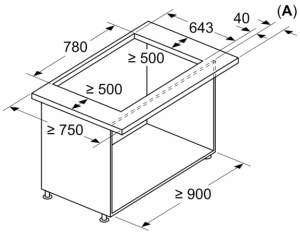

A: Überstand Arbeitsplatte - Korpus

Kombination mit Gaskochfeld nicht möglich

Um Leistungsverluste zu vermeiden, Folgendes beachten:

- Keine Oberschränke oder offene Regalelemente über dem Gerät montieren
- Abstand links/rechts zwischen Gerät und Wand/benachbartem Oberschrank min. 500 mm
- Abstand zwischen Geräterahmen und Wand min. 50 mm

Maße in mm
Kombination mit Elektrokochfeld
Standard, aufgesetzter Einbau

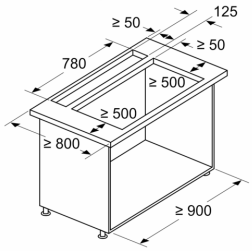

Standard: mit Arbeitsplattensteg zwischen Tischlüfter und Kochfeld

Kombination mit Gaskochfeld nicht möglich

Um Leistungsverluste zu vermeiden, Folgendes beachten:
- Keine Oberschränke oder offene Regalelemente über dem Gerät montieren
- Abstand links/rechts zwischen Gerät und Wand/benachbartem Oberschrank min. 500 mm
- Abstand zwischen Geräterahmen und Wand min. 50 mm

Planungsempfehlung Umluftbetrieb

(A)

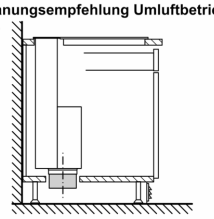

A: Außenwand – U-Wert ≤ 0,5W/(m²K)

Standardinstallation: teil-geführt in den Sockelbereich

(B)

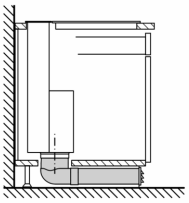

B: Außenwand – U-Wert > 0,5W/(m²K)

Installation mit voll-geführter Verrohrung bis zur Sockelleiste bei schlecht isolierten Aussenwänden oder über kaltem Boden

Maße in mm
Kombination mit Elektrokochfeld
Nahtloser, aufgesetzter Einbau

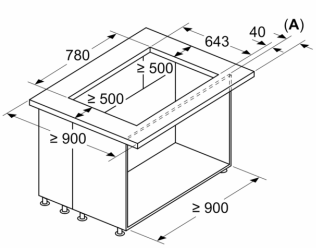

A: Überstand Arbeitsplatte - Korpus

Kombination mit Gaskochfeld nicht möglich

Um Leistungsverluste zu vermeiden, Folgendes beachten:

- Keine Oberschränke oder offene Regalelemente über dem Gerät montieren
- Abstand links/rechts zwischen Gerät und Wand/benachbartem Oberschrank min. 500 mm

Maße in mm
Kombination mit Elektrokochfeld
Standard, aufgesetzter Einbau

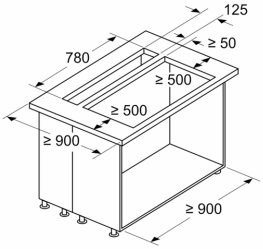

Standard: mit Arbeitsplattensteg zwischen Tischlüfter und Kochfeld

Kombination mit Gaskochfeld nicht möglich

Um Leistungsverluste zu vermeiden, Folgendes beachten:

- Keine Oberschränke oder offene Regalelemente über dem Gerät montieren
- Abstand links/rechts zwischen Gerät und Wand/benachbartem Oberschrank min. 500 mm

Maße in mm
Standard, aufgesetzter Einbau

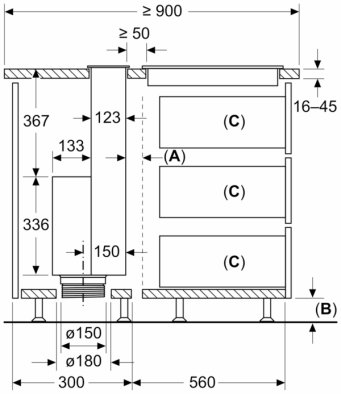

Standard: mit Arbeitsplattensteg zwischen Tischlüfter und Kochfeld

A: Lüftungsspalt für Kochfeld

B: ≥ 60 mm für den Umluftbetrieb

≥ 100 mm für den Abluftbetrieb mit Kanal im Sockelbereich

C: Max. Auszugstiefe

Motoreinheit muss immer zugänglich sein

Maße in mm
Nahtloser, aufgesetzter Einbau

(Sonderzubehör erforderlich)

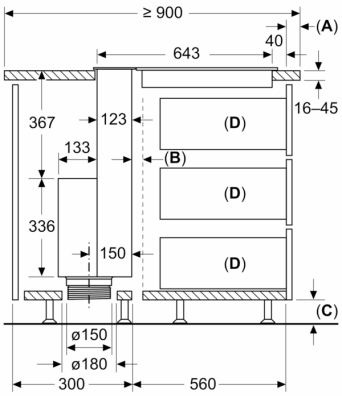

A: Überstand Arbeitsplatte - Korpus

B: Lüftungsspalt für Kochfeld

C: ≥ 60 mm für den Umluftbetrieb

≥ 100 mm für den Abluftbetrieb mit Kanal im Sockelbereich

D: Max. Auszugstiefe

Motoreinheit muss immer zugänglich sein